S-JTSK / Bpv **±0,00 = 193,90**

MŠ KOVÁŘSKÁ II

REKONSTRUKCE OBJEKTU U ŠKOLIČKY 2176/1, 2177/3

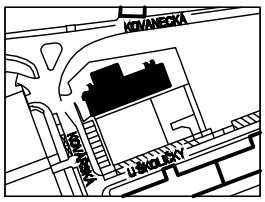

OBJEDNATEL **MČ PRAHA 9**	Sokolovská 14/324, 180 49 Praha 9 IČ: 00063894	STUPEŇ DOKUMENTACE **DPS / DVZ**
ZHOTOVITEL, GENERÁLNÍ PROJEKTANT **ArtStat s.r.o.**	Gorazdova 355/5, Nové Město, 120 00 Praha 2 IČ: 03613755	DATUM **12 / 2025**
ZHOTOVITEL SPECIALIZOVANÉ ČÁSTI Ing. Aleš JANOUŠEK	Buchovcova 1731/1, 130 00 Praha 3 IČ: 04063511	RAZÍTKO, PODPIS
ZODPOVĚDNÝ PROJEKTANT Ing. Aleš Janoušek		
VYPRACOVAL Ing. Aleš Janoušek		
SPECIALIZOVANÁ ČÁST **D.1.1 - ARCHITEKTONICKO-STAVEBNÍ ČÁST**		PARÉ
OBSAH **TABULKA ZÁMEČNICKÝCH VÝROBKŮ**		

OBJEKT	MĚŘÍTKO	ČÍSLO VÝKRESU
SO-01	**1:50**	**D.1.1.b.16**

Č.L. 1 — TABULKA ZÁMEČNICKÝCH VÝROBKŮ — MŠ KOVÁŘSKÁ II

OZNAČENÍ	SCHEMA, ROZMĚR	POČET (ks) 1. NP	2. NP	STŘ.	EXT.	CELKEM	MATERIÁL	POZNÁMKA, POPIS
		1	-	-	-	1	Ocel S355 /S235, dvousložkový PU nátěr 120 µm základní a vrchní Barva RAL dle výběru architekta	ZÁBRADLÍ HLAVNÍHO SCHODIŠTĚ Podélný nosný prvek zábradlí je z ocelového plechu P10, který při horním povrchu kopíruje schodišťové stupně. K pásovině jsou přivařené svislé tyčové prvky v rozteči 80 mm, které jsou ukončené madlem z kruhové trubky pr. 35 mm ve výšce 1000 mm. Zábradlí je doplněno o druhé madlo ve výšce 500 mm pro děti. Zábradlí je kotvené pomocí chemických kotev do boku schodiště. V dílenské dokumentaci bude navrženo rozdělení na montážní díly. Zábradlí ve spodní polovině schodiště je geometricky šroubovice. Svislé tyčové prvky jsou z oceli S355, zbytek z oceli S235. Na stěně je navržena dvojice madel (Z.2) z trubek pr. 35mm ve výšce 500 mm a 900 mm. Půdorysný přesah madla na začátku a konci schodiště musí být 150 mm. Jedná se pouze o zjednodušené schéma, před výrobou je nutné zhotovit dílenskou dokumentaci vč. statického posouzení a předložit projektantovi ke schválení.

Z/01
Z/02

DETAIL

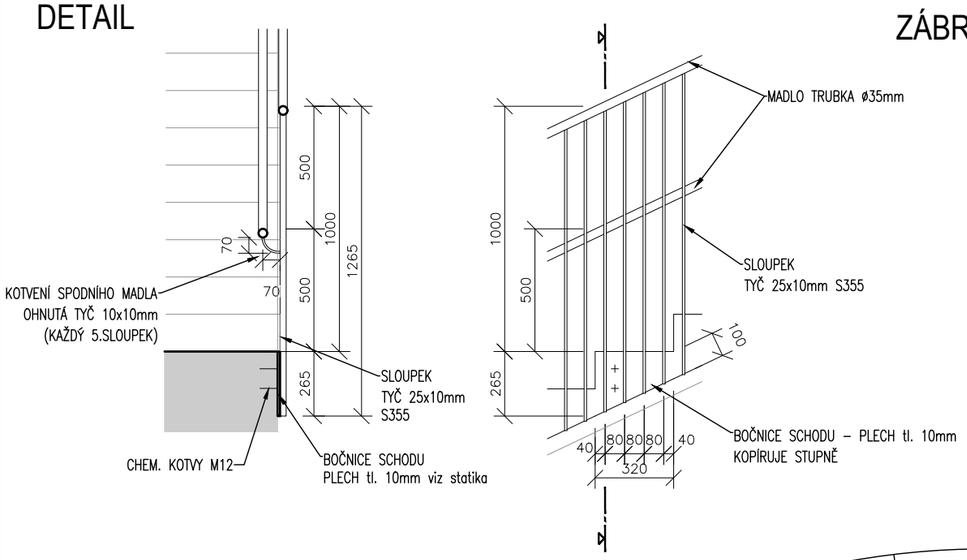

ZÁBRADLÍ HLAVNÍHO SCHODIŠTĚ 1:25

PŮDORYS

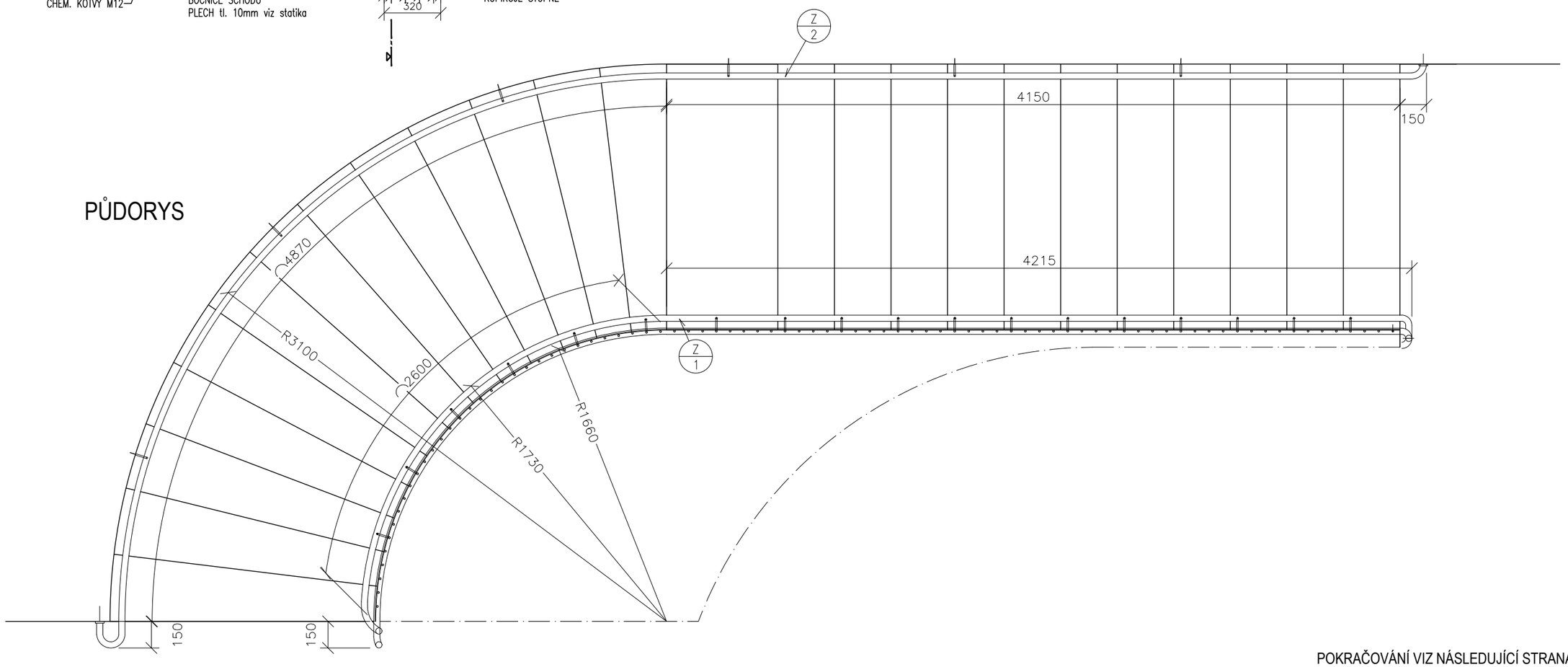

POKRAČOVÁNÍ VIZ NÁSLEDUJÍCÍ STRANA

PROJEKTANT SI VYHRAZUJE PRÁVO SCHVÁLENÍ DÍLENSKÉ DOKUMENTACE PŘED ZAHÁJENÍM VÝROBY

VŠECHNY ROZMĚRY JE NUTNÉ OVĚŘIT NA STAVBĚ

TABULKA ZÁMEČNICKÝCH VÝROBKŮ

OZNAČENÍ	
Z 01	ZÁBRADLÍ HLAVNÍHO SCHODIŠTĚ 1:25 POHLED na zábradlí na volném okraji schodiště 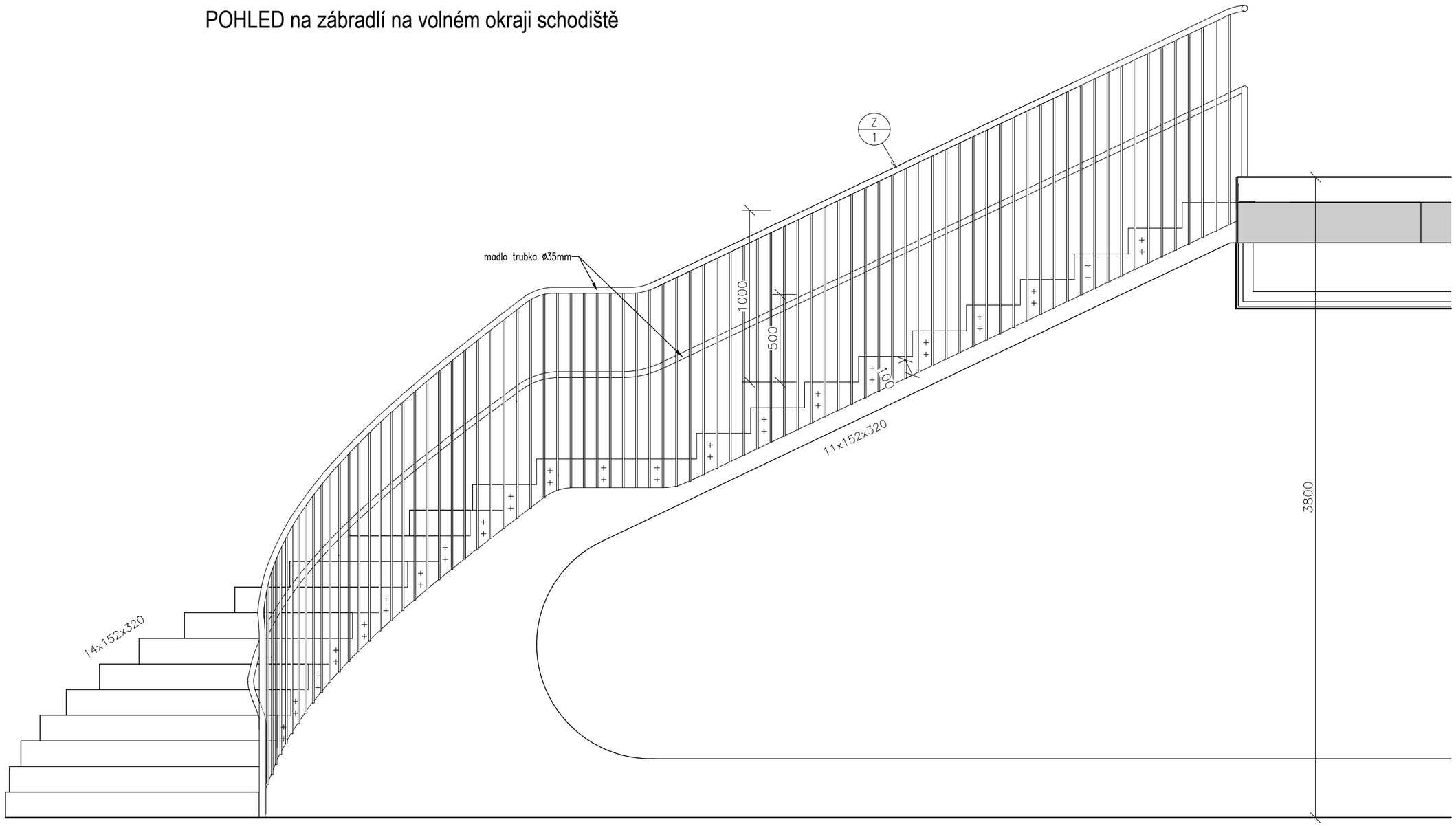 POKRAČOVÁNÍ VIZ NÁSLEDUJÍCÍ STRANA

PROJEKTANT SI VYHRAZUJE PRÁVO SCHVÁLENÍ DÍLENSKÉ DOKUMENTACE PŘED ZAHÁJENÍM VÝROBY

VŠECHNY ROZMĚRY JE NUTNÉ OVĚŘIT NA STAVBĚ

TABULKA ZÁMEČNICKÝCH VÝROBKŮ

OZNAČENÍ	
Z/02	ZÁBRADLÍ HLAVNÍHO SCHODIŠTĚ 1:25

POHLED na zábradelní madla u stěny

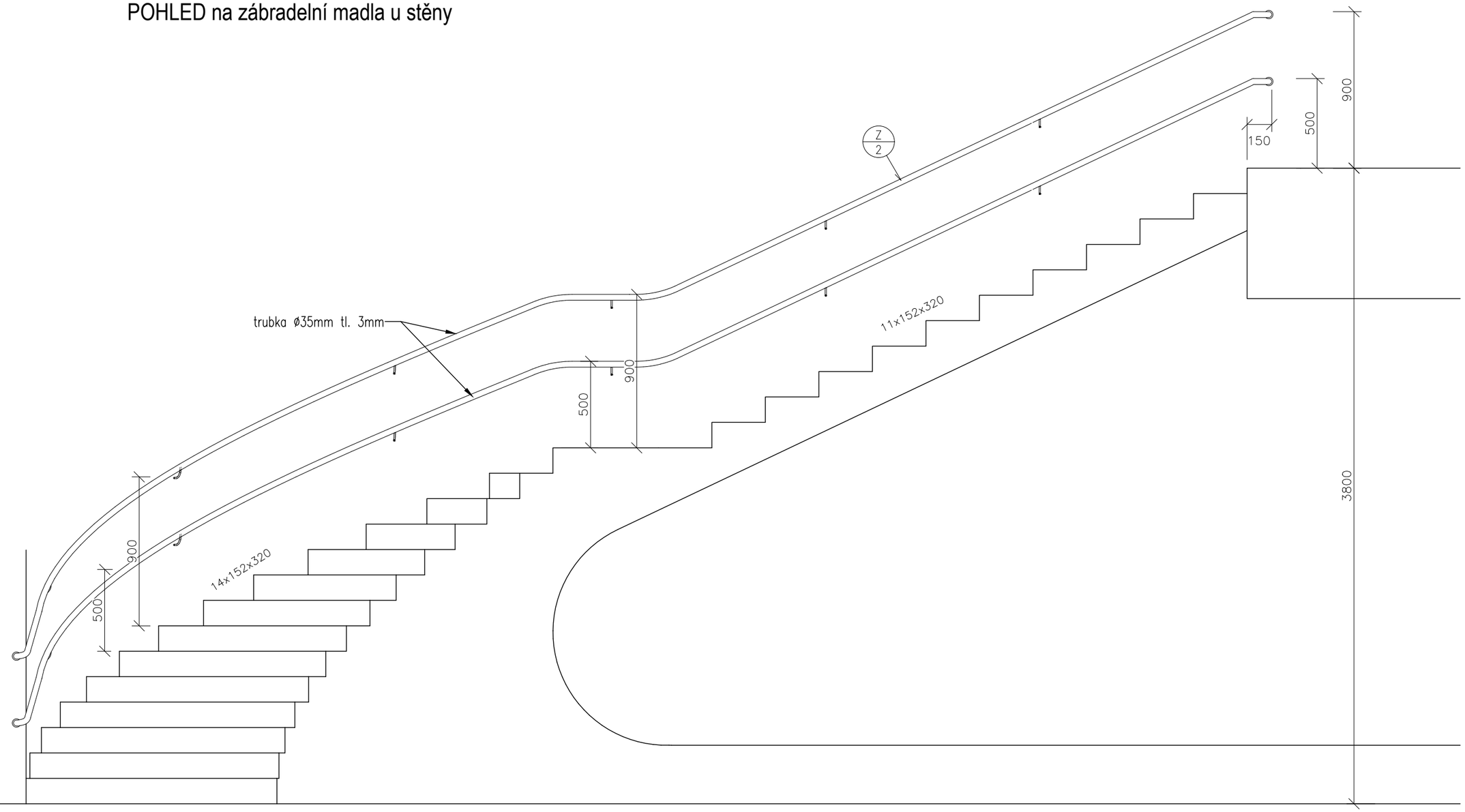

PROJEKTANT SI VYHRAZUJE PRÁVO SCHVÁLENÍ DÍLENSKÉ DOKUMENTACE PŘED ZAHÁJENÍM VÝROBY

VŠECHNY ROZMĚRY JE NUTNÉ OVĚŘIT NA STAVBĚ

Č.L. 4 TABULKA ZÁMEČNICKÝCH VÝROBKŮ MŠ KOVÁŘSKÁ II

OZNAČENÍ	SCHEMA, ROZMĚR	POČET (ks) 1. NP	2. NP	STŘ.	EXT.	CELKEM	MATERIÁL	POZNÁMKA, POPIS
		-	1	-	-	1	Ocel S355/ S235, dvousložkový PU nátěr 120 µm základní a vrchní Barva RAL dle výběru architekta	ZÁBRADLÍ GALERIE 2.NP Zábradlí galerie ve stejném designu jako zábradlí schodiště - nosný plech s navařenou výplní z tyčí a horním madlem. Kotveno chemickými kotvami do boku stropu. Madlo zábradlí a madlo schodiště plynule napojeny. Výška zábradlí 1000 mm. Jedná se pouze o zjednodušené schéma, před výrobou je nutné zhotovit dílenskou dokumentaci vč. statického posouzení a předložit projektantovi ke schválení.

Z
03

ZÁBRADLÍ GALERIE 2.NP 1:25

ČELNÍ POHLED (OD SCHODIŠTĚ)

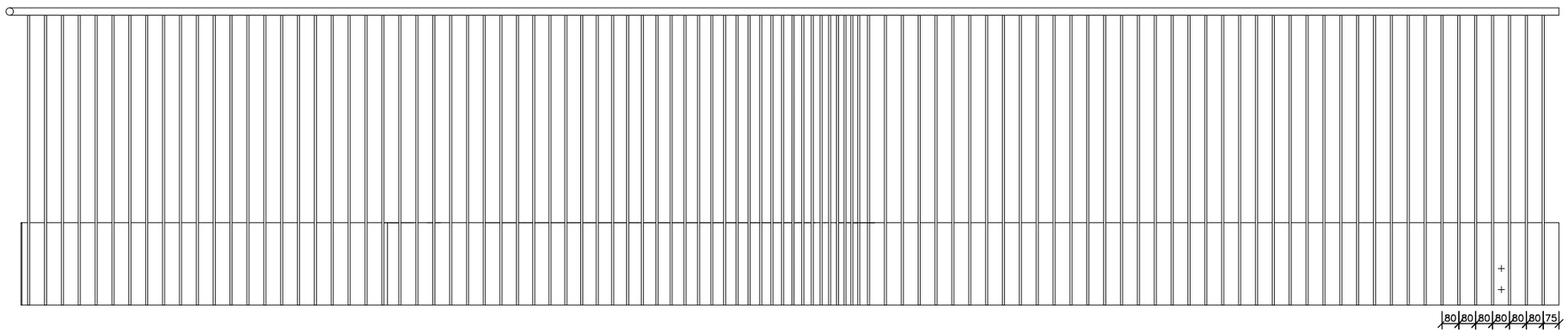

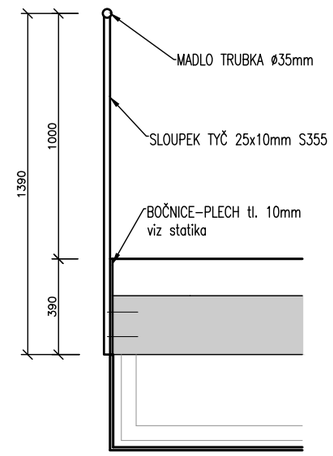

PŮDORYS

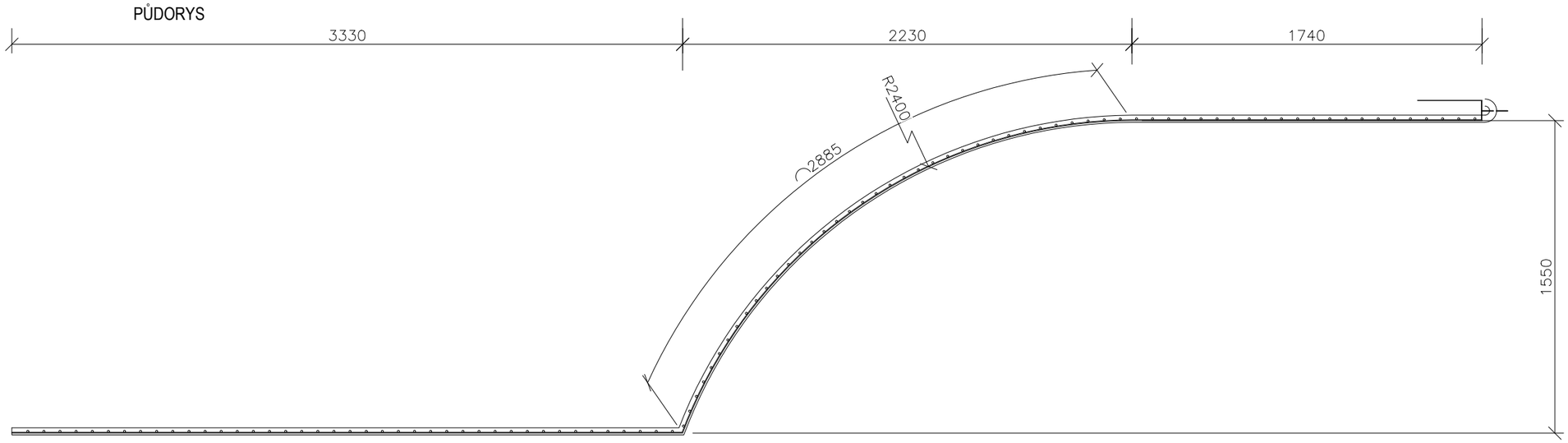

PROJEKTANT SI VYHRAZUJE PRÁVO SCHVÁLENÍ DÍLENSKÉ DOKUMENTACE PŘED ZAHÁJENÍM VÝROBY

VŠECHNY ROZMĚRY JE NUTNÉ OVĚŘIT NA STAVBĚ

Č.L. 5 TABULKA ZÁMEČNICKÝCH VÝROBKŮ MŠ KOVÁŘSKÁ II

OZNAČENÍ	SCHEMA, ROZMĚR, POŽ. OD.	POČET (ks) 1. NP	2. NP	STŘ.	EXT.	CELKEM	MATERIÁL	POZNÁMKA, POPIS
		-	-	-	-	1	Ocel S235, dvousložkový PU nátěr 120 µm základní a vrchní Barva RAL dle výběru architekta	ZÁBRADLÍ ÚNIKOVÉ SCHODIŠTĚ VČETNĚ KOTVENÍ Rám ze svařovaného uzavřeného z ocelového jekl profilu 40x40x3mm s mezilehlou výplní z tahokovu. Jednotlivé zábradelní díly jsou spojovány svařováním. Kotvení zábradlí pomocí chemických kotev skrz sloupky do žb desky schodiště (2ks kotev na 1 sloupek). Výplň: Tahokov válcovaný (oko čtverec 50x37x4,5mm) v lemovacím "E" profilu. Materiál: ocel DD11 - DD13 / S235 plech tl. 1.5mm Volná plocha: 76 % Hmotnost (kg/m2): 5.7 Veškeré svary budou zabroušené. Veškeré šrouby připojení nebo kotvení budou s půlkulatou hlavou a lakované v barvě zábradlí. Jedná se pouze o zjednodušené schéma, před výrobou je nutné zhotovit dílenskou dokumentaci vč. statického posouzení a předložit projektantovi ke schválení.

Z 04

M 1:25

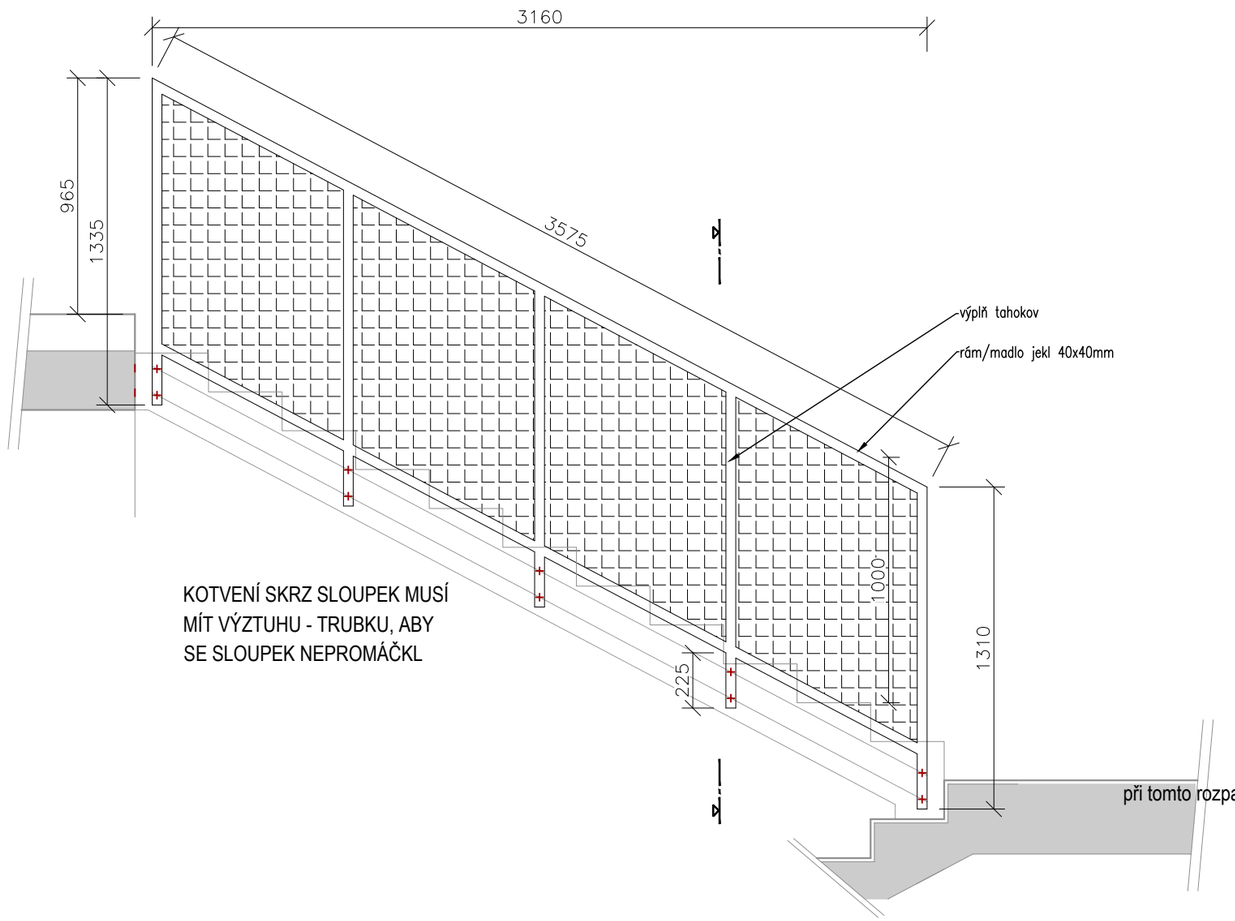

ŘEZ

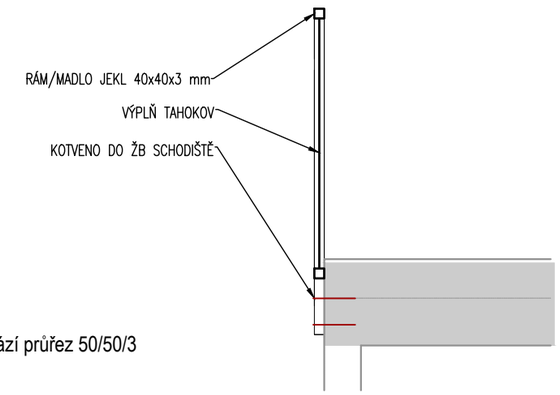

PROJEKTANT SI VYHRAZUJE PRÁVO SCHVÁLENÍ DÍLENSKÉ DOKUMENTACE PŘED ZAHÁJENÍM VÝROBY

VŠECHNY ROZMĚRY JE NUTNÉ OVĚŘIT NA STAVBĚ

Č.L. 6 — TABULKA ZÁMEČNICKÝCH VÝROBKŮ — MŠ KOVÁŘSKÁ II

OZNAČENÍ	SCHEMA, ROZMĚR, POŽ. OD.	POČET (ks) 1. NP	2. NP	STŘ.	EXT.	CELKEM	MATERIÁL	POZNÁMKA, POPIS
		sestava 2 madel - 2ks zábradlí podesty - 1ks					Ocel S235, dvousložkový PU nátěr 120 µm základní a vrchní Barva RAL dle výběru architekta	MADLO ÚNIKOVÉ SCHODIŠTĚ VČETNĚ KOTVENÍ 4x madlo z uzavřeného z ocelového jeklu profilu 40x40mm tl. 3mm Vždy po dvojici nad sebou na jednom rameni schodiště. Kotvení zábradlí pomocí chemických kotev do žb stěny. ZÁBRADLÍ PODESTY ÚNIKOVÉ SCHODIŠTĚ VČETNĚ KOTVENÍ Rám z svařovaného uzavřeného z ocelového jekl profilu 40x40mm tl. 3mm s mezilehlou výplní z tahokovu Jednotlivé zábradelní díly jsou spojovány svařováním. Kotvení zábradlí pomocí chemických kotev skrz sloupky s výztuhou do žb desky schodiště (2ks kotev na 1 díl). Výplň: Tahokov válcovaný (oko čtverec 50x37x4,5mm) v lemovacím "E" profilu viz zábradlí. Jedná se pouze o zjednodušené schéma, před výrobou je nutné zhotovit dílenskou dokumentaci vč. statického posouzení a předložit projektantovi ke schválení.

Z/05

M 1:25

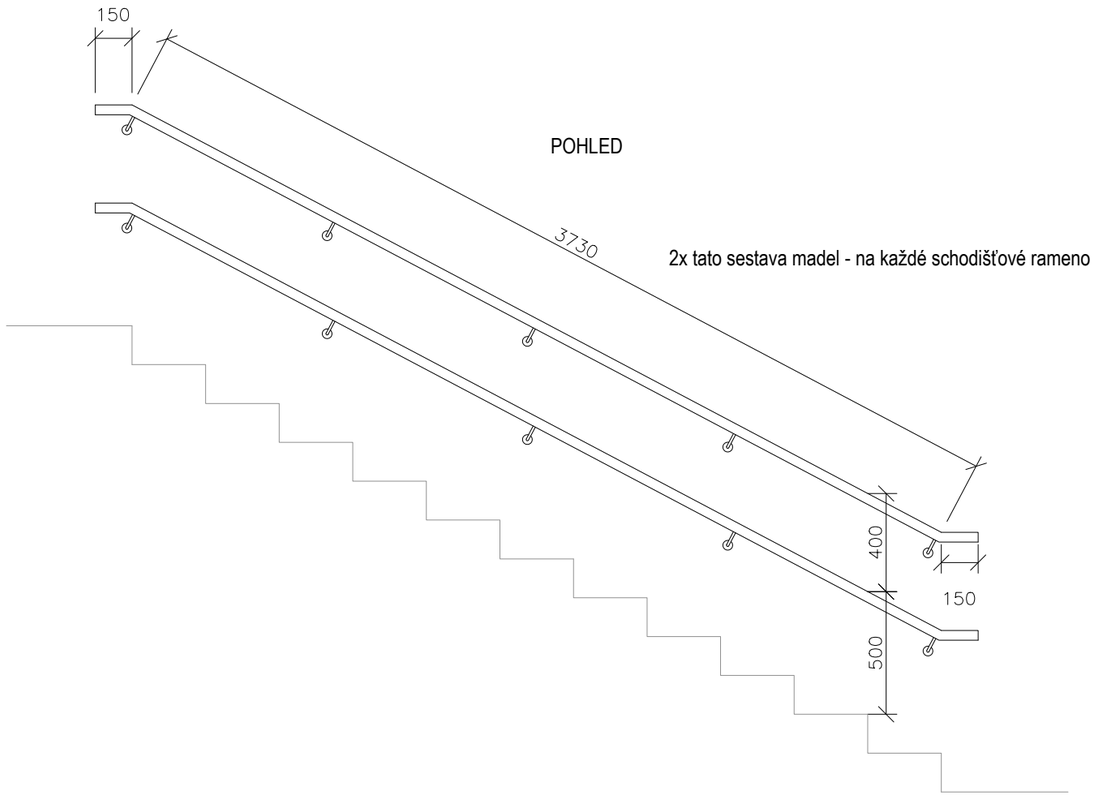

ZÁBRADLÍ PODESTY - 1ks

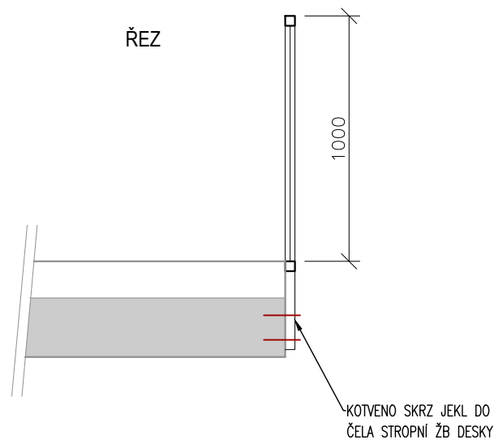

POHLED

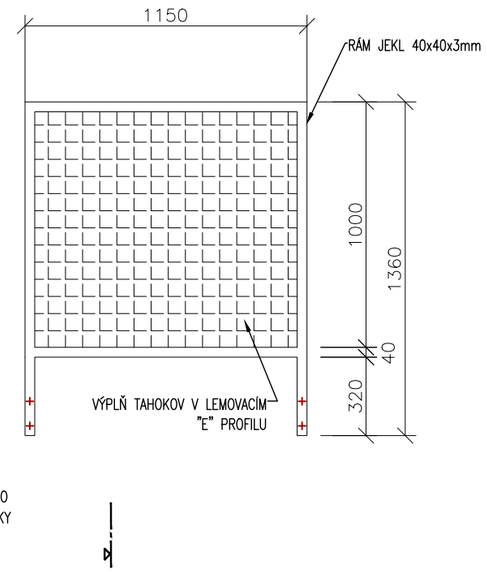

PROJEKTANT SI VYHRAZUJE PRÁVO SCHVÁLENÍ DÍLENSKÉ DOKUMENTACE PŘED ZAHÁJENÍM VÝROBY

VŠECHNY ROZMĚRY JE NUTNÉ OVĚŘIT NA STAVBĚ

Č.L. 7 TABULKA ZÁMEČNICKÝCH VÝROBKŮ MŠ KOVÁŘSKÁ II

OZNAČENÍ	SCHEMA, ROZMĚR, POŽ. OD.	POČET (ks) 1. NP	2. NP	STŘ.	EXT.	CELKEM	MATERIÁL	POZNÁMKA, POPIS
		-	-	-	-	-	Ocel S235, dvousložkový PU nátěr 120 µm základní a vrchní Barva RAL dle výběru architekta	ŽEBŘÍK KE STŘEŠNÍMU VÝLEZU Pevný ocelový provozní žebřík pro přístup na střechu. Délka cca 3,9 m (zaměřit). Světlá šířka mezi štěříny 450 mm. Kotveno do žb stěny. Štěříny 2x jekl 50x3. Příčle kruhová ocel 20mm Jedná se pouze o zjednodušené schéma, před výrobou je nutné zhotovit dílenskou dokumentaci a předložit projektantovi ke schválení.

Z
06

M 1:25

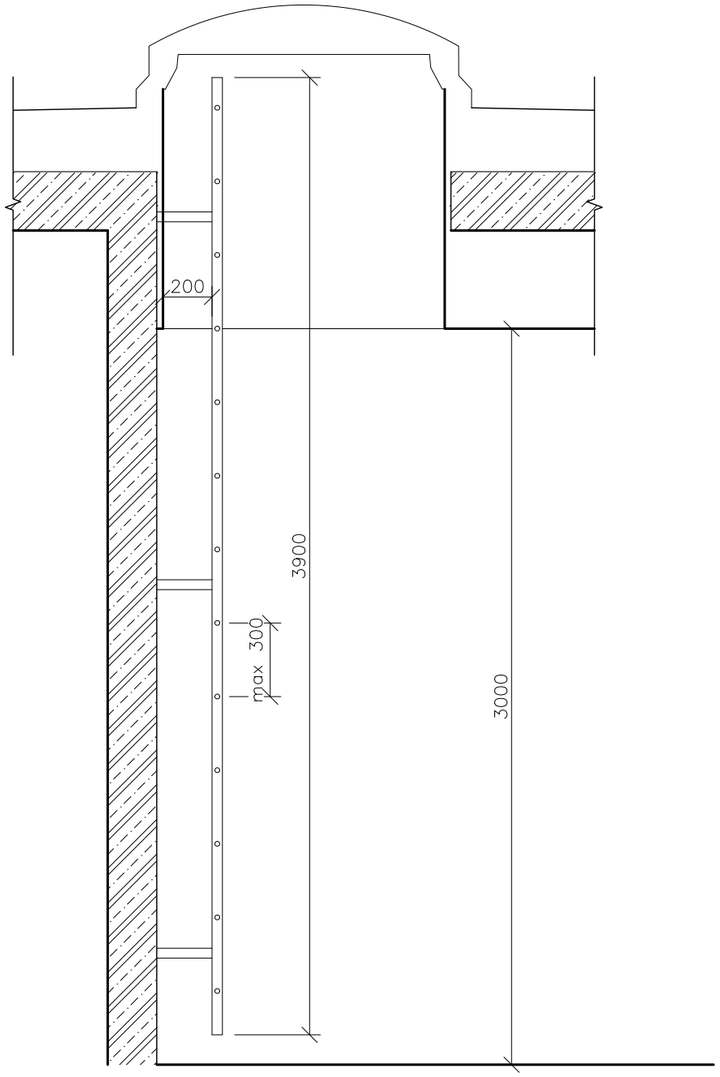

PROJEKTANT SI VYHRAZUJE PRÁVO SCHVÁLENÍ DÍLENSKÉ DOKUMENTACE PŘED ZAHÁJENÍM VÝROBY

VŠECHNY ROZMĚRY JE NUTNÉ OVĚŘIT NA STAVBĚ

Č.L. 8 TABULKA ZÁMEČNICKÝCH VÝROBKŮ MŠ KOVÁŘSKÁ II

OZNAČENÍ	SCHEMA, ROZMĚR, POŽ. OD.	POČET (ks) 1. NP	2. NP	STŘ.	EXT.	CELKEM	MATERIÁL	POZNÁMKA, POPIS
		-	-	1	-	1	Ocel S235 - žárově zinkováno + dvousložkový PU nátěr 120 µm RAL 7016	OPTICKÁ ZÁSTĚNA NA STŘEŠE Ocelové sloupky kotvené do střešní žb desky chemickými kotvami přes patní desku. Kotveno přes podložku z pěnového skla tl. 50 mm (pevnost v tlaku 1600 kPa) pro eliminaci tepelného mostu. Svařovaný rám z jeklu 50x50 mm tl. 3 mm s opláštěním tahokovem zvenku po celé ploše. Rámy kotvené ke svislým sloupkům. Výplň tahokov (oko šestihranné 90x32x13mm) tl. 1,5mm, volná plocha 26%, hmostnost 8,5 kg/m2. Tahokov orientován "vzhůru nohama" - otvory z pohledu zespoda zakryté. Jedná se pouze o zjednodušené schéma, před výrobou je nutné zhotovit dílenskou dokumentaci vč. statického posouzení a předložit projektantovi ke schválení.

M 1:25

PŮDORYS 1:50

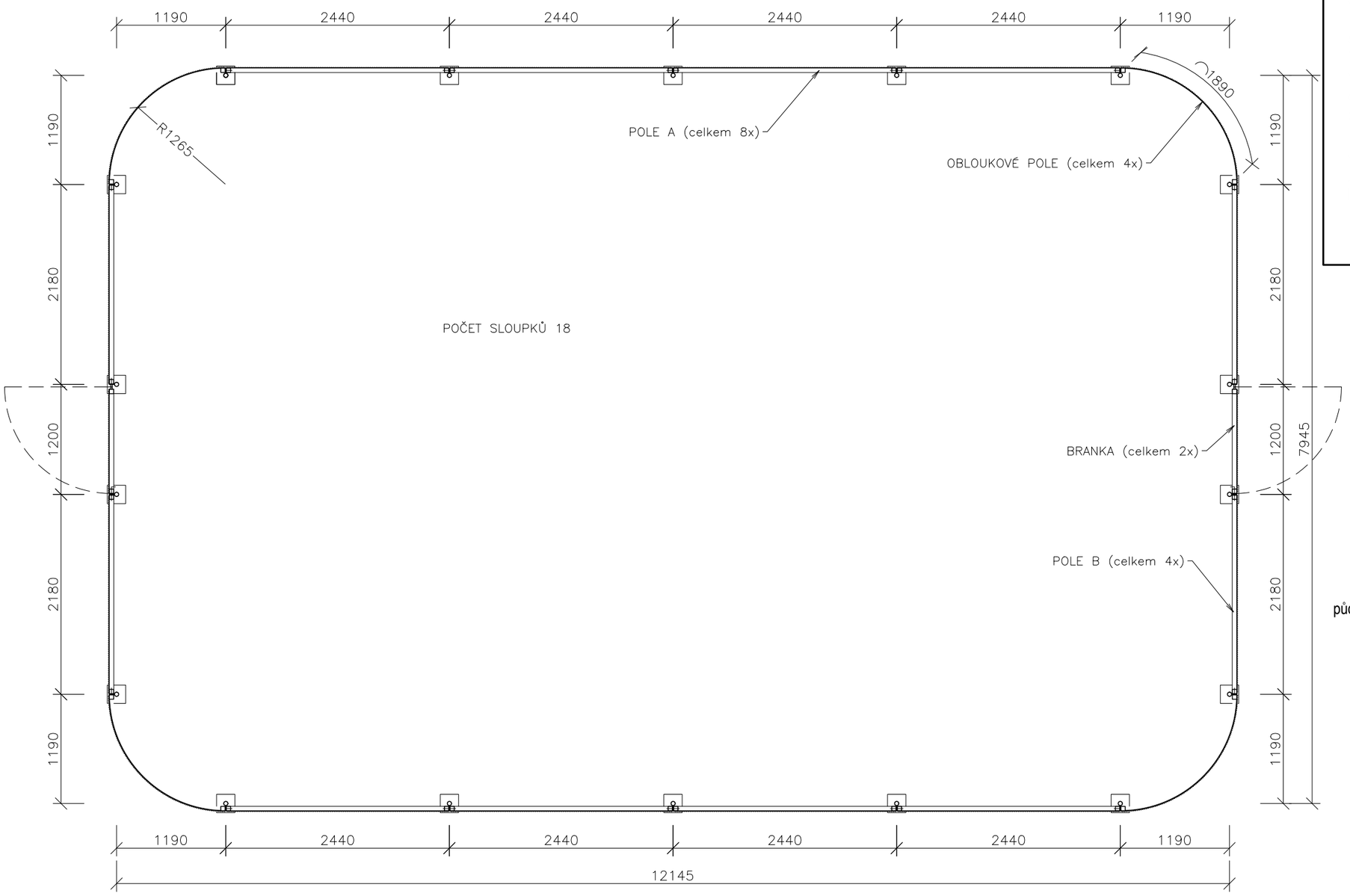

půdorysné kóty sloupků

Z 07

POKRAČOVÁNÍ VIZ NÁSLEDUJÍCÍ STRANA

PROJEKTANT SI VYHRAZUJE PRÁVO SCHVÁLENÍ DÍLENSKÉ DOKUMENTACE PŘED ZAHÁJENÍM VÝROBY

VŠECHNY ROZMĚRY JE NUTNÉ OVĚŘIT NA STAVBĚ

Č.L. 9 TABULKA ZÁMEČNICKÝCH VÝROBKŮ MŠ KOVÁŘSKÁ II

OZNAČENÍ

Z / 07

POLE "A" (8x) M1:25

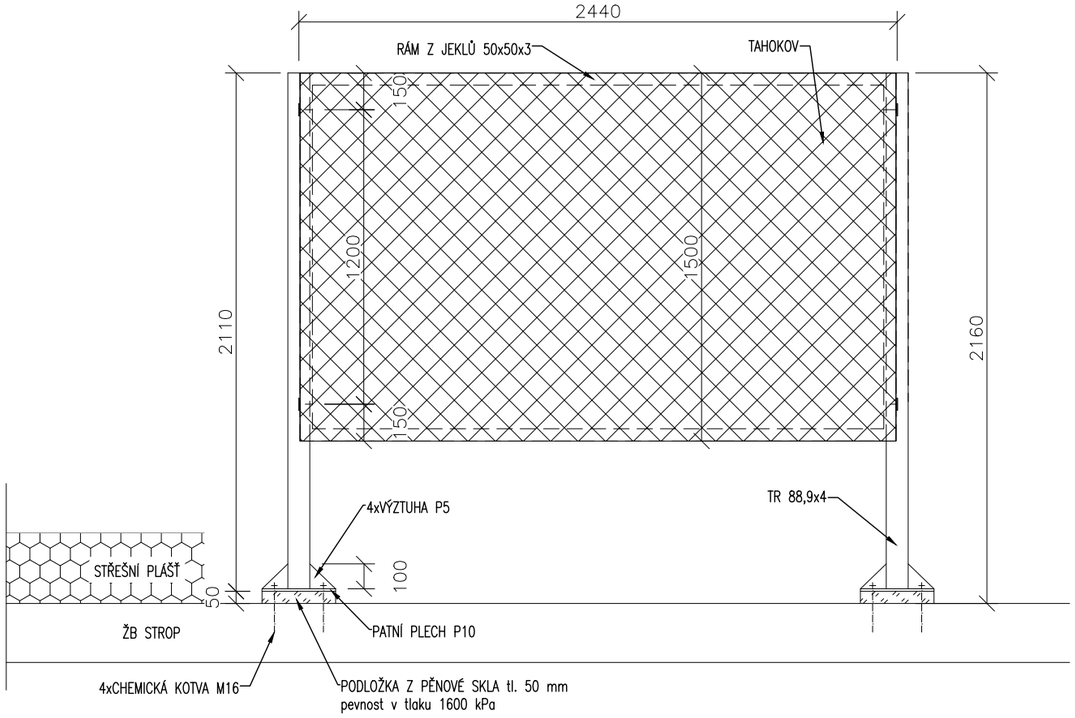

POLE "B" (4x) M1:25

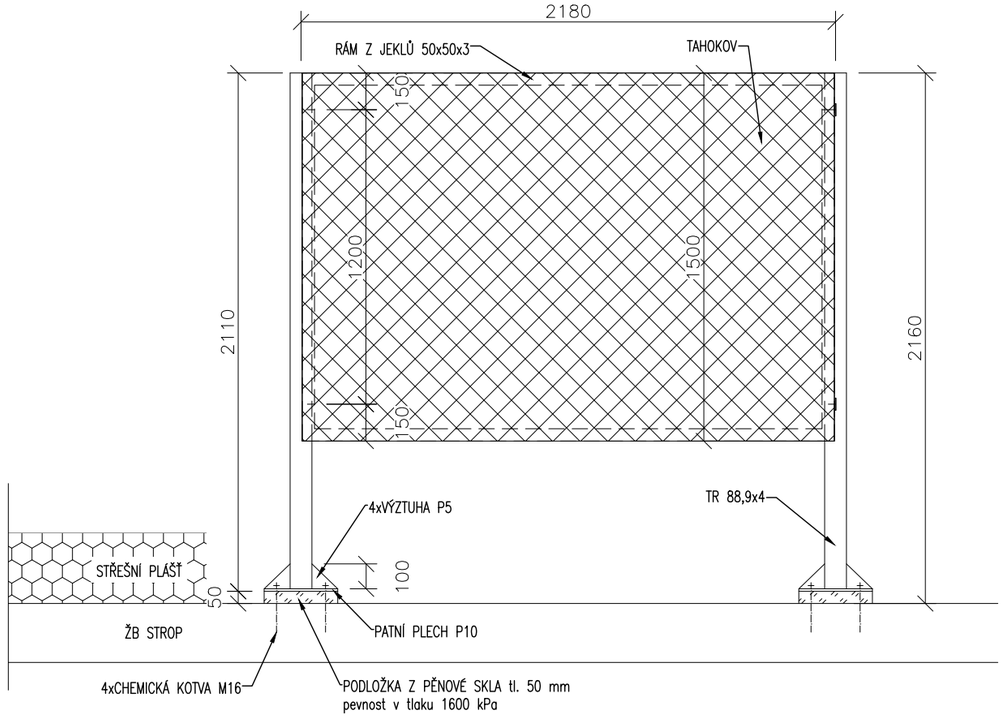

DETAIL 1:10

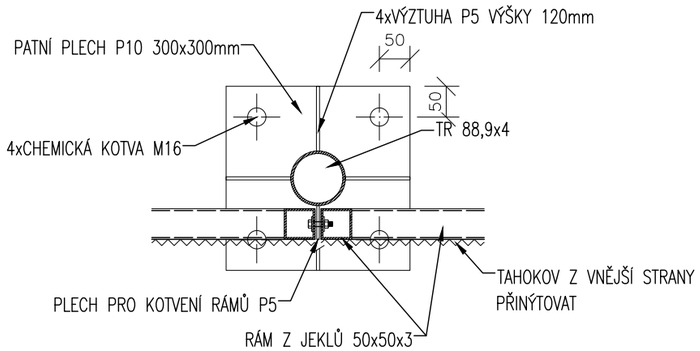

2xBRANKA
-osový modul sloupků 1200 mm
-kce z jeklů opláštěná tahokovem viz celá zástěna
-osazeno v rovině oplocení
- kování klika - klika

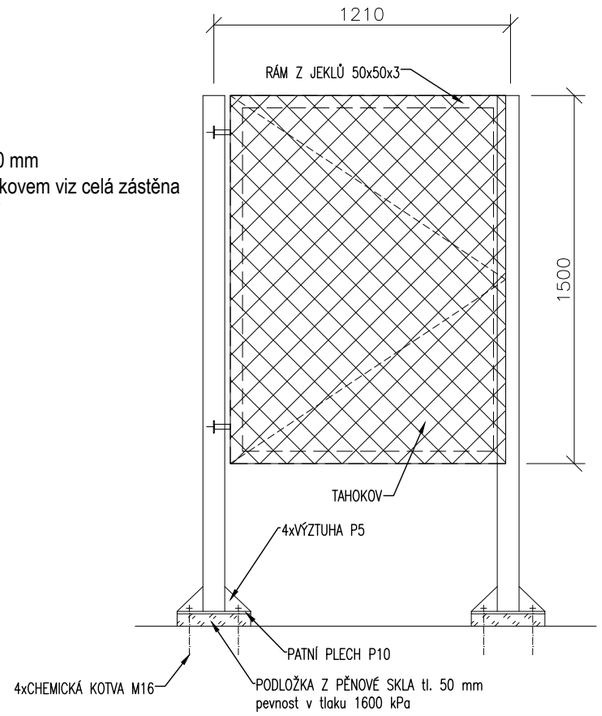

OBLOUKOVÉ POLE (4x)
- stejná kce jako rovná pole, vodorovné jekly budou nahrazeny ohýbanou pásovinou P5
- poloměr zaoblení R1265

PROJEKTANT SI VYHRAZUJE PRÁVO SCHVÁLENÍ DÍLENSKÉ DOKUMENTACE PŘED ZAHÁJENÍM VÝROBY

VŠECHNY ROZMĚRY JE NUTNÉ OVĚŘIT NA STAVBĚ

Č.L. 10 TABULKA ZÁMEČNICKÝCH VÝROBKŮ MŠ KOVÁŘSKÁ II

OZNAČENÍ	SCHEMA, ROZMĚR, POŽ. OD.	POČET (ks) 1. NP	2. NP	STŘ.	EXT.	CELKEM	MATERIÁL	POZNÁMKA, POPIS
		-	-	-	1	1	Ocel S235 - žárově zinkováno + dvousložkový PU nátěr 120 µm RAL 7016	BRANKA V OPLOCENÍ Branka a boční díl plotu Rám z ocelových jeklů 40x40mm tl. 3mm s výplní z tahokovu Nosné sloupky 60x60x tl. 3mm - ktvené do betonové patky Výplň tahokov MR 29x10/2,5x1,5 Na otevíravém křídle branky prořezávaná silueta z plnéh plechu tl. 1mm - ze zadní strany na tahokovu Kování koule-koule, zámek FAB Jedná se pouze o zjednodušené schéma, před výrobou je nutné zhotovit dílenskou dokumentaci vč. statického posouzení a předložit projektantovi ke schválení.

Z/08

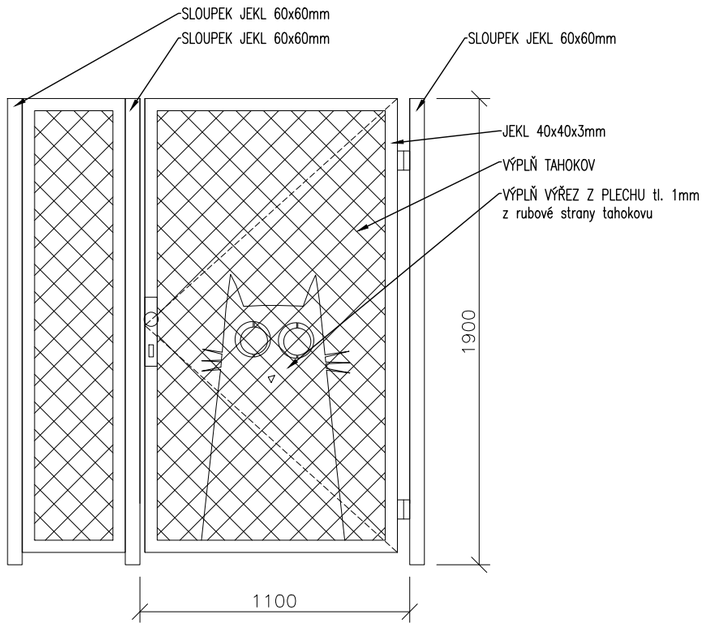

PROJEKTANT SI VYHRAZUJE PRÁVO SCHVÁLENÍ DÍLENSKÉ DOKUMENTACE PŘED ZAHÁJENÍM VÝROBY

VŠECHNY ROZMĚRY JE NUTNÉ OVĚŘIT NA STAVBĚ

Č.L. 11 TABULKA ZÁMEČNICKÝCH VÝROBKŮ MŠ KOVÁŘSKÁ II

OZNAČENÍ	SCHEMA, ROZMĚR, POŽ. OD.	POČET (ks) 1. NP	2. NP	STŘ.	EXT.	CELKEM	MATERIÁL	POZNÁMKA, POPIS
		-	-	-	1	1	Ocel S235 - žárově zinkováno + PVC RAL 7016	DVOUKŘÍDLÁ ASYMETRICKÁ BRÁNA V OPLOCENÍ DĚTSKÉHO HŘIŠTĚ Dvoukřídlá brána v oplocení z ocelových jeklů s výplní z 3D svařovaného pletiva - shodný vzhled jako oplocení. Celková šířka 2600 mm, šířka vstupního křídla 900 mm, výška 1400 dle oplocení. Jednokřídlá branka v oplocení, shodný vzhled jako oplocení. Šířka křídla 900 mm, výška 1400 dle oplocení. Kování klika-klika, bezpečnostní zámek, umístěno co nejvýše - u horní hrany branky Jedná se pouze o zjednodušené schéma, před výrobou je nutné zhotovit dílenskou dokumentaci vč. statického posouzení a předložit projektantovi ke schválení.

Z 09

M 1:25

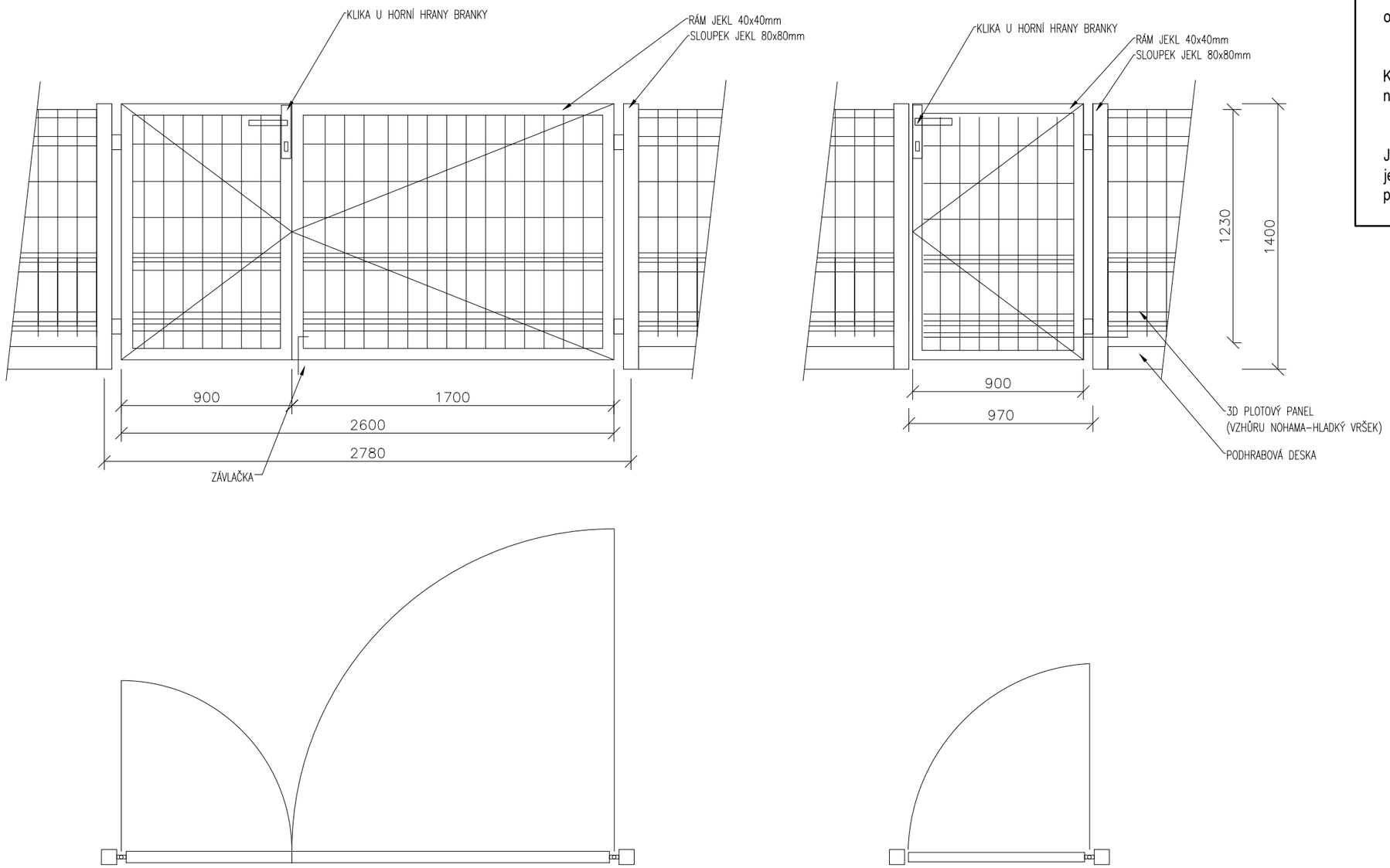

PROJEKTANT SI VYHRAZUJE PRÁVO SCHVÁLENÍ DÍLENSKÉ DOKUMENTACE PŘED ZAHÁJENÍM VÝROBY

VŠECHNY ROZMĚRY JE NUTNÉ OVĚŘIT NA STAVBĚ

Č.L. 12 TABULKA ZÁMEČNICKÝCH VÝROBKŮ MŠ KOVÁŘSKÁ II

OZNAČENÍ	SCHEMA, ROZMĚR, POŽ. OD.	POČET (ks) 1. NP	2. NP	STŘ.	EXT.	CELKEM	MATERIÁL	POZNÁMKA, POPIS
		-	2	-	-	2	Ocel S235 - žárově zinkováno + dvousložkový PU nátěr 120 µm RAL 7016	ZÁBRADLÍ PŘED OKNY PRO POŽÁRNÍ VĚTRÁNÍ (není možné použít plné zábradlí) Zábradlí s výplní z pásoviny, výška 950 mm, osazeno ve výšce 1000 mm nad vnitřním okenním parapetem. Kotveno do ostění pomocí systémových prvků pro eliminaci tepelných mostů. Jedná se pouze o zjednodušené schéma, před výrobou je nutné zhotovit dílenskou dokumentaci vč. statického posouzení a předložit projektantovi ke schválení.

Z
10

M 1:25

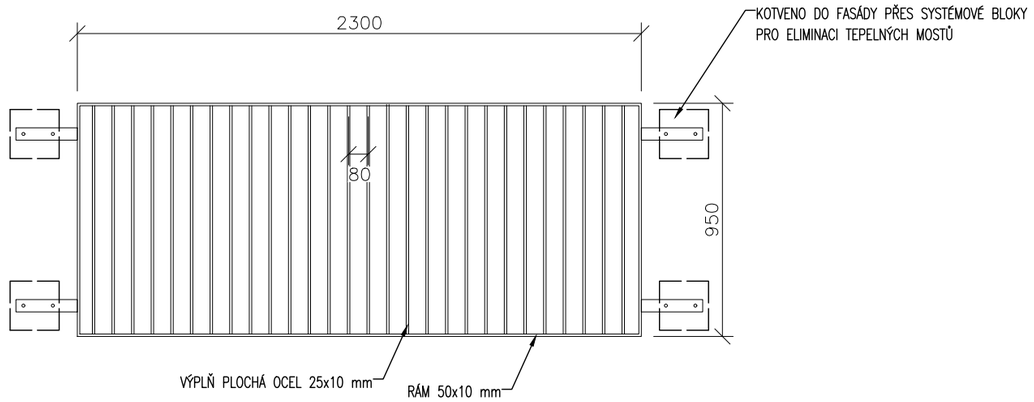

PROJEKTANT SI VYHRAZUJE PRÁVO SCHVÁLENÍ DÍLENSKÉ DOKUMENTACE PŘED ZAHÁJENÍM VÝROBY

VŠECHNY ROZMĚRY JE NUTNÉ OVĚŘIT NA STAVBĚ

Č.L. 13 TABULKA ZÁMEČNICKÝCH VÝROBKŮ MŠ KOVÁŘSKÁ II

OZNAČENÍ	SCHEMA, ROZMĚR, POŽ. OD.	POČET (ks) 1. NP	2. NP	STŘ.	EXT.	CELKEM	MATERIÁL	POZNÁMKA, POPIS
		-	-	-	-	9,11 m	Ocel S235, dvousložkový PU nátěr 120 µm základní a vrchní Barva RAL dle výběru architekta	PLECH PRO UKONČENÍ PODLAHY NA GALERII PODESTĚ ÚNIKOVÉHO SCHODIŠTĚ Plech pro ukončení volného konci podlahy na kraji galerie 2.NP u hlavního schodiště a podesty únikového schodiště. U galerie hlavního schodiště bude tento plech překryt zboku konstrukcí zábradlí. Jedná se pouze o zjednodušené schéma, před výrobou je nutné zhotovit dílenskou dokumentaci vč. statického posouzení a předložit projektantovi ke schválení.

Z / 11

M 1:25

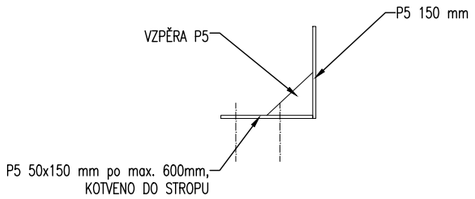

CELKOVÁ DÉLKA: 9110 mm

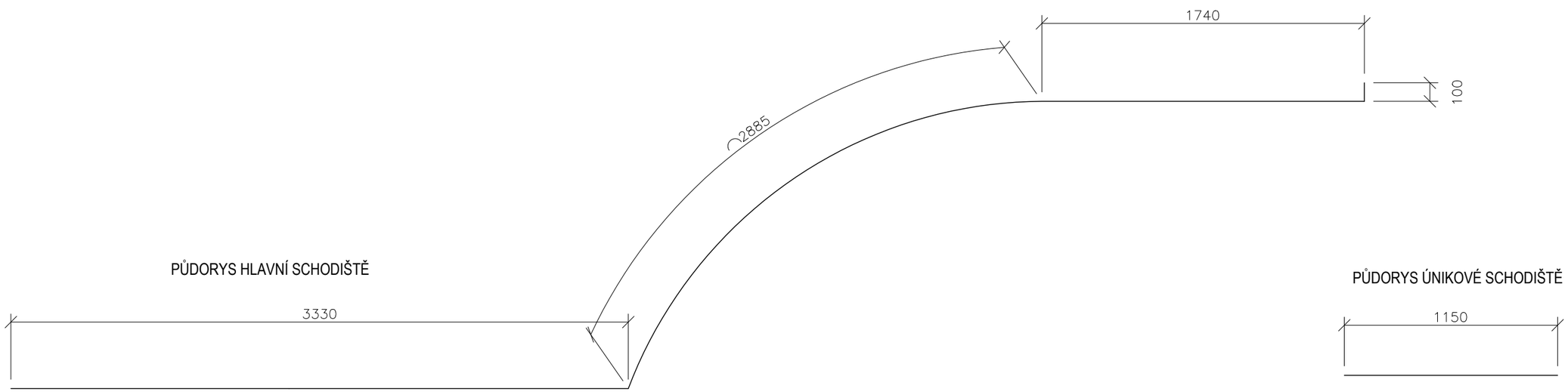

PROJEKTANT SI VYHRAZUJE PRÁVO SCHVÁLENÍ DÍLENSKÉ DOKUMENTACE PŘED ZAHÁJENÍM VÝROBY

VŠECHNY ROZMĚRY JE NUTNÉ OVĚŘIT NA STAVBĚ

Č.L. 14 TABULKA ZÁMEČNICKÝCH VÝROBKŮ MŠ KOVÁŘSKÁ II

OZNAČENÍ	SCHEMA, ROZMĚR, POŽ. OD.	POČET (ks) 1. NP	2. NP	STŘ.	EXT.	CELKEM	MATERIÁL	POZNÁMKA, POPIS
		-	-	-	1	1	Ocel S235 - žárově zinkováno + dvousložkový PU nátěr 120 µm RAL 7016	DVÍŘKA NA ELEKTRO ROZVADĚČE Otočná dvoukřídlá dvířka na zakrytí elektro rozvaděčů ve venkovním pilířku. Rám z L profilů vyplněný tahokovem + osazovací rám z L profilů. Zavírací mechanismus na zaklapnutí. výplň: Tahokov TR 42 x 20 x 9 mm tl. 1.5mm Jedná se pouze o zjednodušené schéma, před výrobou je nutné zhotovit dílenskou dokumentaci vč. statického posouzení a předložit projektantovi ke schválení.

Z/12

M 1:25

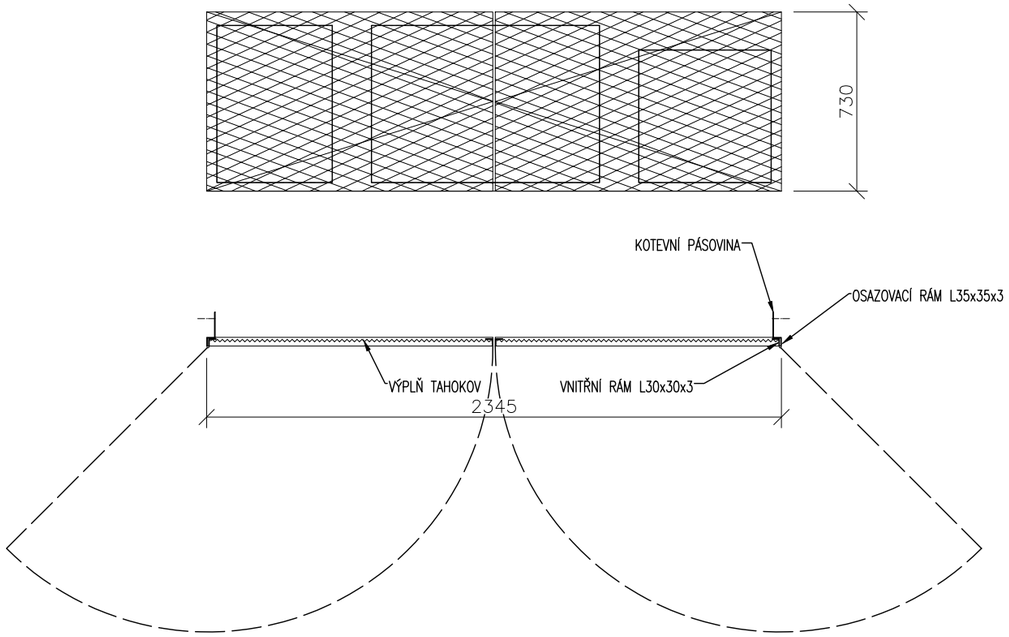

PROJEKTANT SI VYHRAZUJE PRÁVO SCHVÁLENÍ DÍLENSKÉ DOKUMENTACE PŘED ZAHÁJENÍM VÝROBY

VŠECHNY ROZMĚRY JE NUTNÉ OVĚŘIT NA STAVBĚ

Č.L. 15 TABULKA ZÁMEČNICKÝCH VÝROBKŮ MŠ KOVÁŘSKÁ II

OZNAČENÍ	SCHEMA, ROZMĚR, POŽ. OD.	POČET (ks) 1. NP	2. NP	STŘ.	EXT.	CELKEM	MATERIÁL	POZNÁMKA, POPIS
		1	-	-	-	1	Ocel S235 - základní nátěr	OCELOVÝ ÚHELNÍK PRO ULOŽENÍ PŘEKLADU L 120x80x8 délka 100 mm -slouží pro uložení překladů u příček tl.115mm v místech, kde není dostatečná úložná plocha -kotveno chemickou kotvou do stěny Jedná se pouze o zjednodušené schéma, před výrobou je nutné zhotovit dílenskou dokumentaci vč. statického posouzení a předložit projektantovi ke schválení.

M 1:10

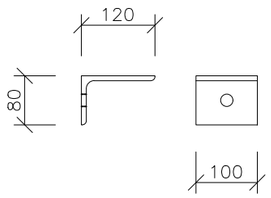

Z
13

PROJEKTANT SI VYHRAZUJE PRÁVO SCHVÁLENÍ DÍLENSKÉ DOKUMENTACE PŘED ZAHÁJENÍM VÝROBY

VŠECHNY ROZMĚRY JE NUTNÉ OVĚŘIT NA STAVBĚ

Č.L. 16 TABULKA ZÁMEČNICKÝCH VÝROBKŮ MŠ KOVÁŘSKÁ II

OZNAČENÍ	SCHEMA, ROZMĚR, POŽ. OD.	POČET (ks) 1. NP	2. NP	STŘ.	EXT.	CELKEM	MATERIÁL	POZNÁMKA, POPIS
		1	1	-	-	2	Ocel S235, dvousložkový PU nátěr 120 µm základní a vrchní Barva RAL dle výběru architekta	OCELOVÝ ÚHELNÍK PRO UKONČENÍ PODLAHY U VÝTAHU L 140x140x10 délka 1200 mm -slouží pro ukončení podlahy u prahu výtahu v 1.NP a ve 2.NP -kotveno 3xchemickou kotvou M10 Jedná se pouze o zjednodušené schéma, před výrobou je nutné zhotovit dílenskou dokumentaci vč. statického posouzení a předložit projektantovi ke schválení.

M 1:10

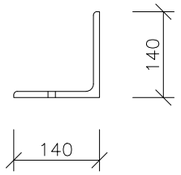

Z
14

PROJEKTANT SI VYHRAZUJE PRÁVO SCHVÁLENÍ DÍLENSKÉ DOKUMENTACE PŘED ZAHÁJENÍM VÝROBY

VŠECHNY ROZMĚRY JE NUTNÉ OVĚŘIT NA STAVBĚ